女子個人の部

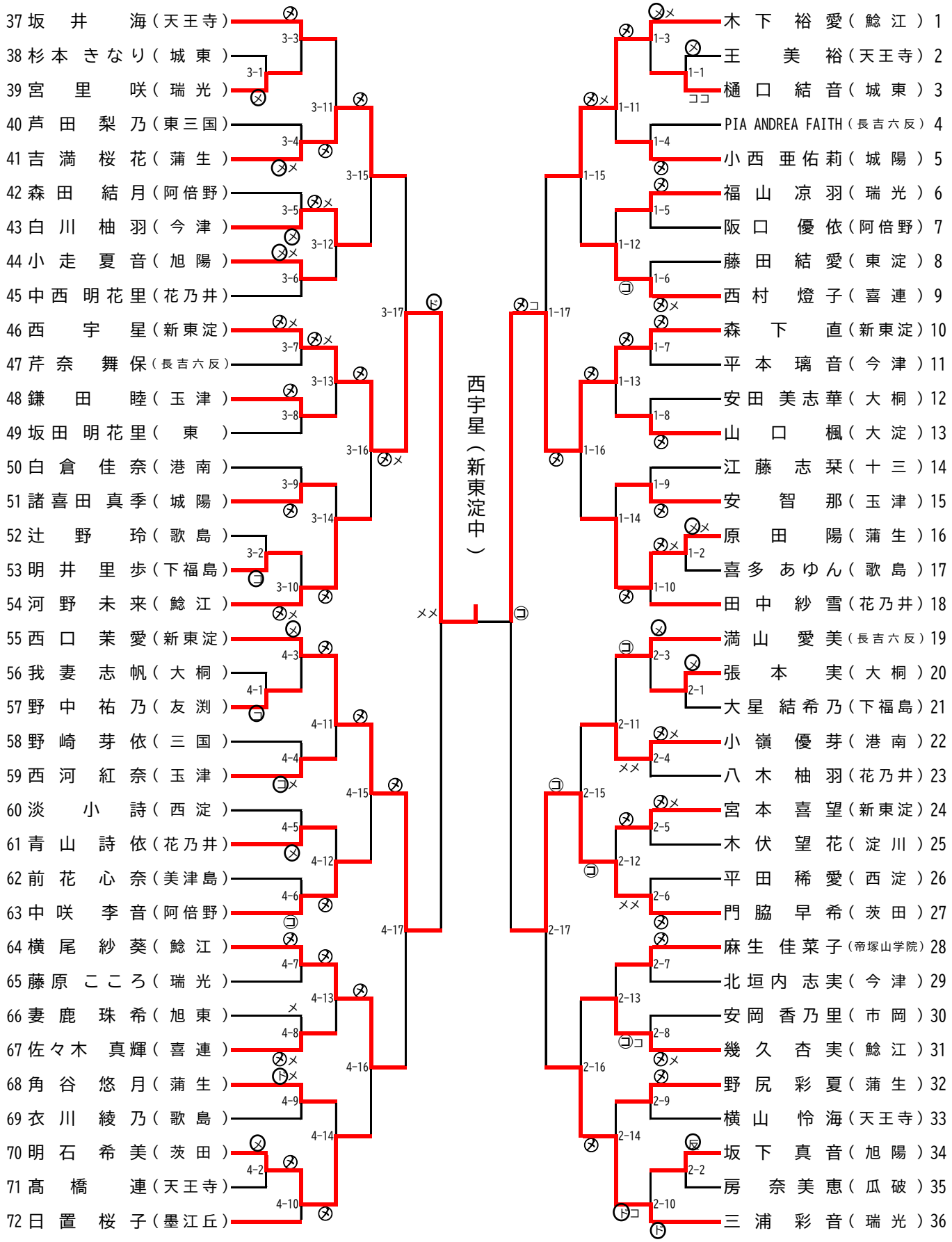
37 坂 井 海（天王寺）
38 杉本 きなり（城 東）
39 宮 里 咲（瑞 光）
40 芦 田 梨 乃（東三国）
41 吉 満 桜 花（蒲 生）
42 森 田 結 月（阿倍野）
43 白 川 柚 羽（今 津）
44 小 走 夏 音（旭 陽）
45 中西 明花里（花乃井）
46 西 宇 星（新東淀）
47 芹 奈 舞 保（長吉六反）
48 鎌 田 睦（玉 津）
49 坂田 明花里（ 東 ）
50 白 倉 佳 奈（港 南）
51 諸喜田 真 季（城 陽）
52 辻 野 玲（歌 島）
53 明 井 里 歩（下福島）
54 河 野 未 来（鯰 江）
55 西 口 茉 愛（新東淀）
56 我 妻 志 帆（大 桐）
57 野 中 祐 乃（友 渕）
58 野 崎 芽 依（三 国）
59 西 河 紅 奈（玉 津）
60 淡 小 詩（西 淀）
61 青 山 詩 依（花乃井）
62 前 花 心 奈（美津島）
63 中 咲 李 音（阿倍野）
64 横 尾 紗 葵（鯰 江）
65 藤原 こころ（瑞 光）
66 妻 鹿 珠 希（旭 東）
67 佐々木 真輝（喜 連）
68 角 谷 悠 月（蒲 生）
69 衣 川 綾 乃（歌 島）
70 明 石 希 美（茨 田）
71 髙 橋 連（天王寺）
72 日 置 桜 子（墨江丘）
西宇星（新東淀中）
木 下 裕 愛（鯰 江）1
王 美 裕（天王寺）2
樋 口 結 音（城 東）3
PIA ANDREA FAITH（長吉六反）4
小 西 亜佑莉（城 陽）5
福 山 涼 羽（瑞 光）6
阪 口 優 依（阿倍野）7
藤 田 結 愛（東 淀）8
西 村 燈 子（喜 連）9
森 下 直（新東淀）10
平 本 璃 音（今 津）11
安田 美志華（大 桐）12
山 口 楓（大 淀）13
江 藤 志 栞（十 三）14
安 智 那（玉 津）15
原 田 陽（蒲 生）16
喜 多 あゆん（歌 島）17
田 中 紗 雪（花乃井）18
満 山 愛 美（長吉六反）19
張 本 実（大 桐）20
大 星 結希乃（下福島）21
小 嶺 優 芽（港 南）22
八 木 柚 羽（花乃井）23
宮 本 喜 望（新東淀）24
木 伏 望 花（淀 川）25
平 田 稀 愛（西 淀）26
門 脇 早 希（茨 田）27
麻 生 佳菜子（帝塚山学院）28
北垣内 志 実（今 津）29
安岡 香乃里（市 岡）30
幾 久 杏 実（鯰 江）31
野 尻 彩 夏（蒲 生）32
横 山 怜 海（天王寺）33
坂 下 真 音（旭 陽）34
房 奈 美 恵（瓜 破）35
三 浦 彩 音（瑞 光）36