男子学校団体の部

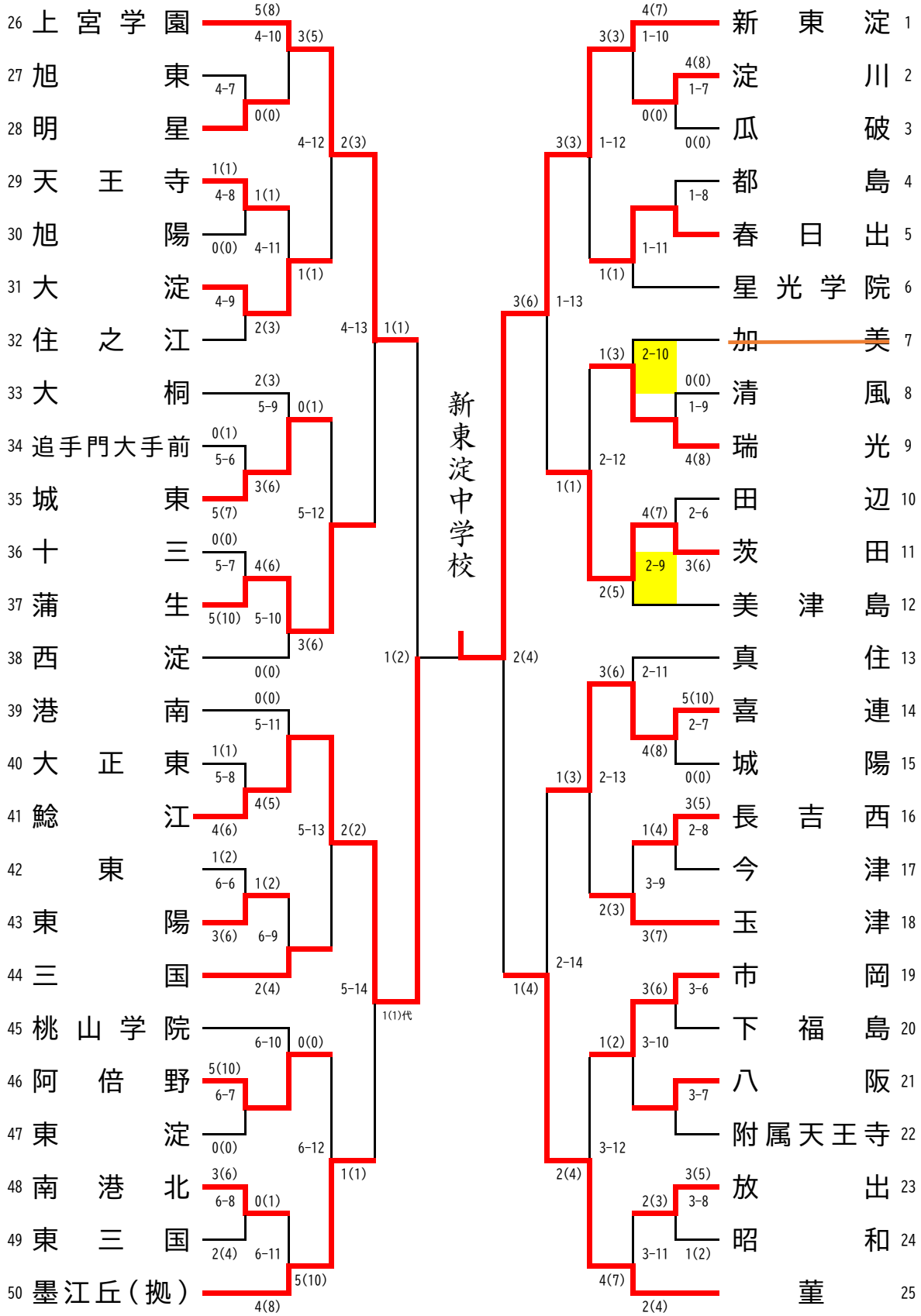
26 上宮学園
27 旭東
28 明星
29 天王寺
30 旭陽
31 大淀
32 住之江
33 大桐
34 追手門大手前
35 城東
36 十三
37 蒲生
38 西淀
39 港南
40 大正東
41 鯰江
42 東
43 東陽
44 三国
45 桃山学院
46 阿倍野
47 東淀
48 南港北
49 東三国
50 墨江丘（拠）
新東淀中学校
1 新東淀
2 淀川
3 瓜破
4 都島
5 春日出
6 星光学院
7 加美
8 清風
9 瑞光
10 田辺
11 茨田
12 美津島
13 真住
14 喜連
15 城陽
16 長吉西
17 今津
18 玉津
19 市岡
20 下福島
21 八阪
22 附属天王寺
23 放出
24 昭和
25 菫
1(1)代